Combinati - Combined - Combiné -Kombinierte

MONTREAL

CON BOX - WITH SHOWER BOX -AVEC CABINE DE DOUCHE - MIT DUSCHKABINE

140 x 140 xh.229 cm

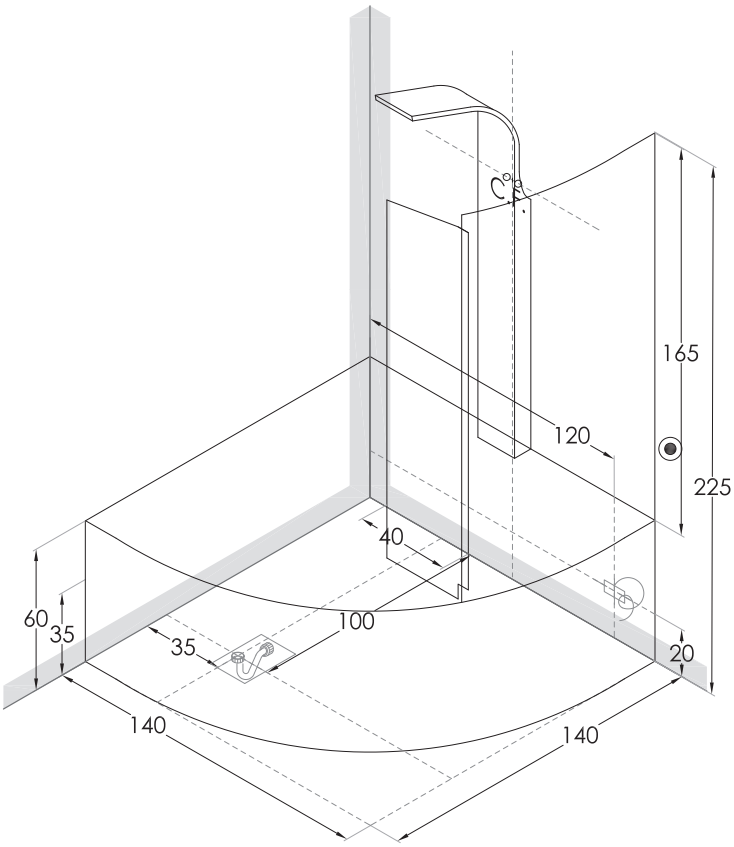

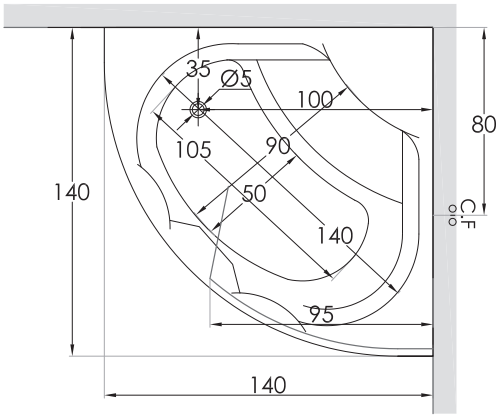

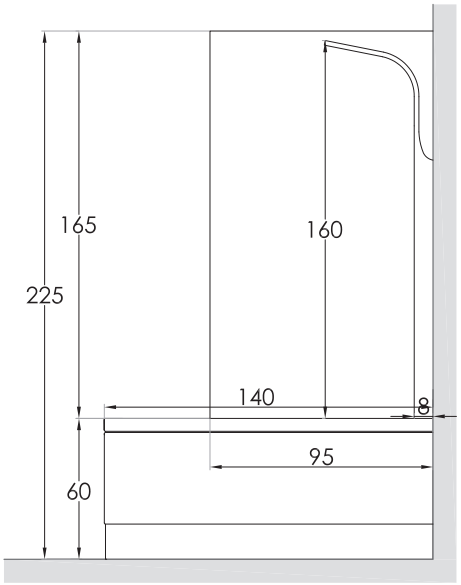

LEGENDA:

Posizionare una placchetta-interruttore di corrente salvavita collegata al cavo elettrico a distanza di sicurezza prevista dalle norme CEI

C.F. Uscita acqua calda e fredda per rubinetteria a bordo vasca. Si consiglia l'installazione di filtri anticalcare. Predisporre flessibili di lunghezza 1 - 1,5 m.

Ø5 Punto di scarico del box o della vasca. Imbocco scarico Ø 5cm

SIFONE: Predisporre un pozzetto di circa 8 - 10 cm di profondità per l'alloggiamento della piletta di scarico. Non murare il tubo di scarico per tutta la sua lunghezza onde facilitare l'allaccio.

Cavo elettrico in uscita di almeno 1 metro (230V - 50Hz)

BUSCO